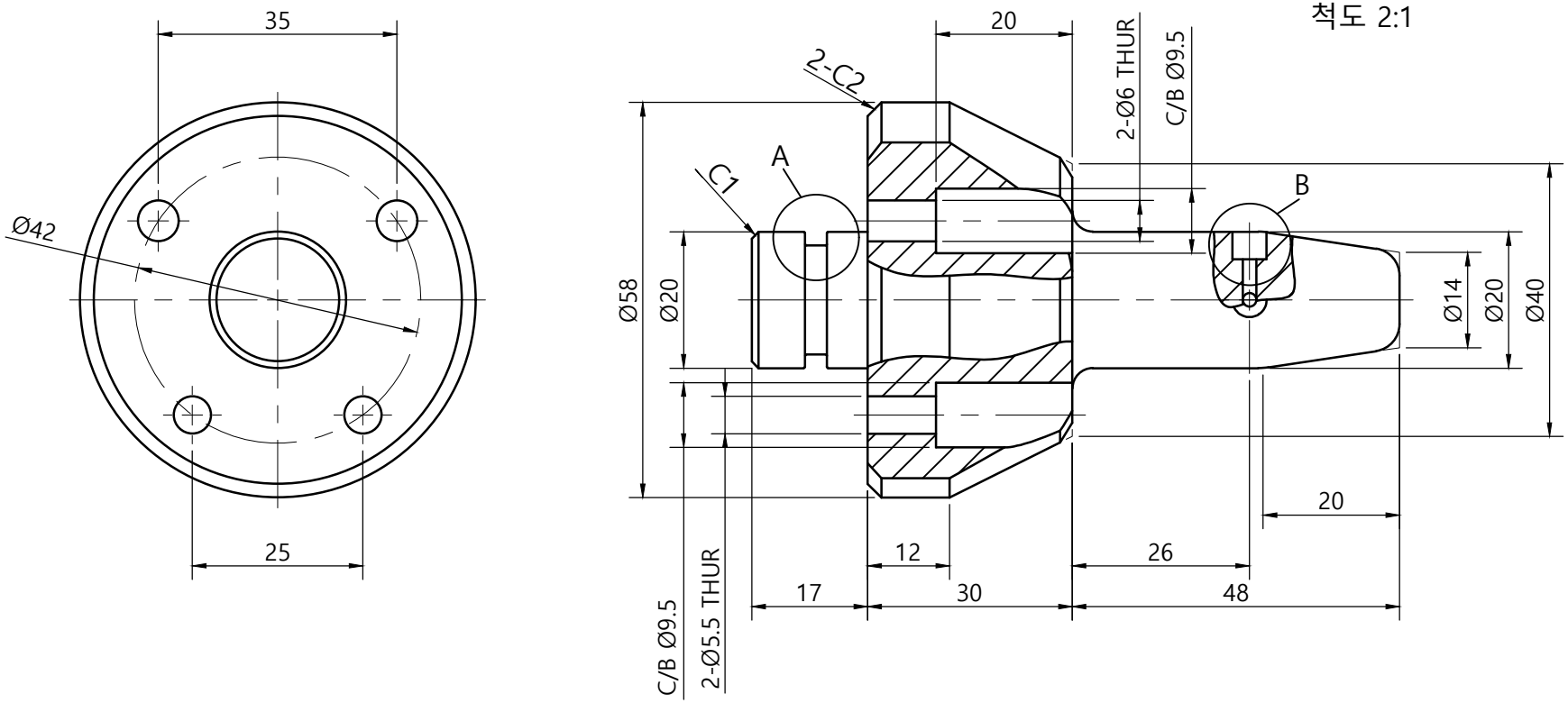

척 도	제도자	설계자	검도자	승인자	관리번호	
1:1					작 업 명	
일자					부 품 명	
서관덕의 시간이 머문 작은공간 [https://esajin.kr ‖ seogd73@gmail.com]					도 번	A4